HAWEKA®

PRODUKTINFO

AXIS50LM

Optical Wheel Alignment | Laser System

Laser-Achsmesssystem

für Schlepper und Landmaschinen





QR-Code scannen und AXIS50LM-Video anschauen!

Spurvermessung bei modernen Schleppern und Landmaschinen ist heute ebenso wichtig wie bei Personenkraftwagen und Nutzfahrzeugen.

Nur wenn die Spur richtig vermessen wird, kann sie auch richtig eingestellt werden. Bei der neuen Generation von Traktoren ist die Vermessung und Einstellung der Spur mittels Spurlatte nicht mehr möglich, da zwei einstellbare Spurstangen vorhanden sind und somit vor der Einstellung die Einzelspur pro Rad ermittelt werden muss.

HAWEKA GmbH · Kokenhorststraße 4 · D-30938 Burgwedel · Tel.:+49 5139 8996-0 · Fax: +49 5139 8996-222 · info@haweka.com · www.haweka.com

PRODUKTINFO

Das mobile HAWEKA Laser-Achsmesssystem AXIS50LM garantiert eine schnelle und präzise Vermessung der Achsen und ermöglicht so die genaue und vom Hersteller geforderte Einstellung der Einzelspur pro Rad.

Das AXIS50LM dient ausschließlich zur schnellen Messung der Fahrwerksgeometrie.

Für Vorderachse und gelenkte Achsen:
- **Gesamtspur**
- **Einzelspur**
- **Sturz ***
- **Spurdifferenzwinkel**

** (Elektronischer Neigungswinkelmesser als optionales Zubehör erforderlich)*

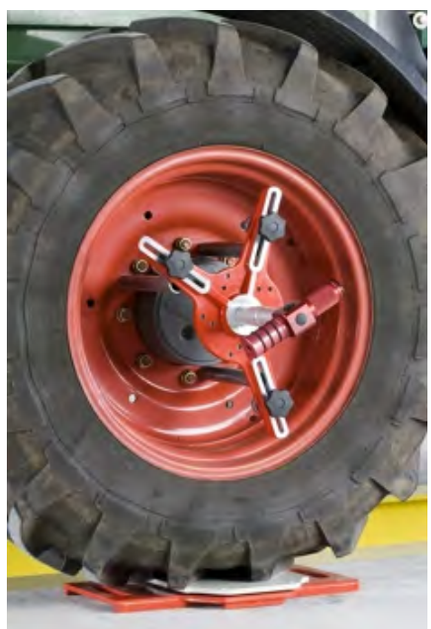

Leistungsmerkmale

- Messen im Fahrzustand, kein Anheben erforderlich
- Gerätewagen im Lieferumfang
- Einfache Montage der Messköpfe durch Magnethalter
- Mit dem Laser-Achsmesssystem **AXIS50LM** lassen sich die Achsen von Landmaschinen mit geteilten Spurstangen vermessen und einstellen.

Ausrichten der Lenkmittelstellung und ermitteln der Gesamt- und Einzelspurwerte

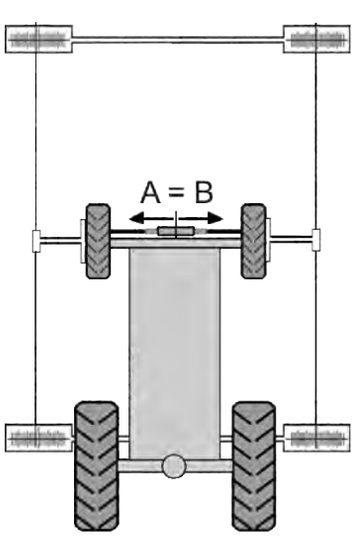

Ermitteln des Spurdifferenzwinkels

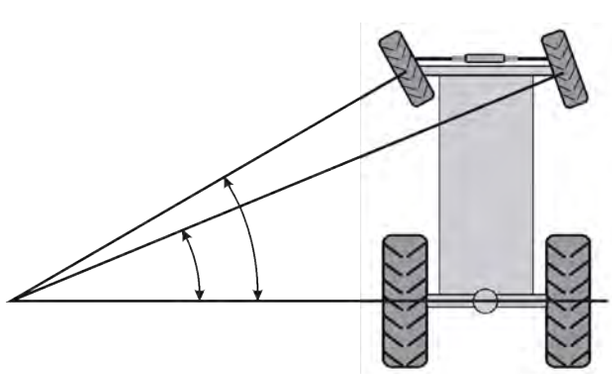

HAWEKA GmbH · Kokenhorststraße 4 · D-30938 Burgwedel · Tel.:+49 5139 8996-0 · Fax: +49 5139 8996-222 · info@haweka.com · www.haweka.com

PRODUKTINFO

Achsmessprotokoll als Vorlage auf USB-Stick

Mit Hilfe der auf dem USB-Stick vorhandenen Protokollvorlage können alle Fahrzeugrelevanten Daten und die ermittelten Messwerte übersichtlich eintragen werden.

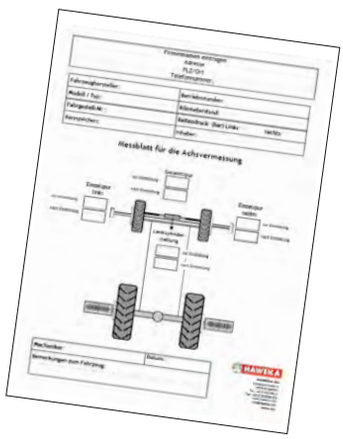

Grundausstattung AXIS50 LM



2 Stück Laser-Messköpfe



2 Stück Drehplatten

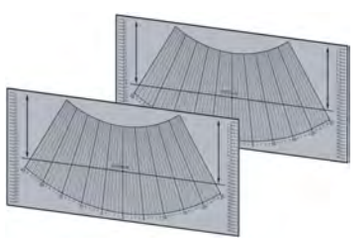

2 Stück Bodenskalen



2 Stück Magnetskalen



2 Stück Spurskalen



Holztransportkiste

Optionales Zubehör:



1 Stück elektronischer Neigungswinkelmesser

Art.-Nr. 913 009 099

HAWEKA GmbH · Kokenhorststraße 4 · D-30938 Burgwedel · Tel.:+49 5139 8996-0 · Fax: +49 5139 8996-222 · info@haweka.com · www.haweka.com

PRODUKTINFO

Technische Daten zu AXIS50LM

Messgenauigkeit

Spur	< 0,5 mm
Sturz*	+/- 6 min.
Spurdifferenzwinkel	+/- 15 min.

Messbereich

Spurmessung	+/- 28 mm
Sturzmessung*	bis 5 Grad

* *(Elektronischer Neigungswinkelmesser als optionales Zubehör erforderlich)*

Laser

Spannung	3 Volt (2 x Mignon Typ AA 1,5 Volt)
Strahlungsleistung	0,91 mW
Reichweite	20 m
Laserklasse	2 -> DIN EN 60825-1

Drehplatte

Tragfähigkeit	6 to. je Drehplatte

Laser Achsmesssystem AXIS50LM

Art.-Nr. 922 000 014

Für weitere Informationen stehen wir Ihnen gerne zur Verfügung. Rufen Sie uns an!

HAWEKA GmbH
Kokenhorststraße 4
30938 Burgwedel
Tel. +49 (0)5139-8996-0
www.haweka.com
info@haweka.com